CEME ULKA

SERIES NME
SOLENOID PUMP ULKA
Pulzní čerpadlo ULKA

NEJDŮLEŽITĚJŠÍ ÚDAJE:
- Samonasávací od 0 bar
- Vestavěná dioda (mimo provedení 24V)
- Úplná podrobná elektrická a hydraulická kontrola
- ED 100%
- 50 ÷ 250 cm³/min
- 2 ÷ 3.5 bar

PRODUCT DESCRIPTION
Solenoid micro pump series NME includes 7 different models, with maximum flow rate of 250 cc/min and maximum pressure 3.5 bar. These pumps are suitable for continuous working (ED 100%). The NME's are available with hose barb inlet connection, while the outlet is available both with hose barb and M10x1 thread connection.

Coffee Steam

POPIS VÝROBKU
Mikrovibrační čerpadlo řady NME zahrnuje 7 různých modelů s maximálním průtokem 250 cm³/min. a maximálním tlakem 3,5 bar. Tato čerpadla mohou pracovat nepřetržitě (ED 100%). NME jsou k dispozici s přívodem na hadicový dřík, zatímco výstup je k dispozici jak s hadicovým dříkem, tak se závitovým připojením M10x1

GENERAL FEATURES / HLAVNÍ CHARAKTERISTIKY

Pump body material / Materiál těla čerpadla	PA66/POM/PPS	
Seal material / Materiál těsnění	NBR (other material available upon request/další materiály na vyžádání)	
Piston and springs / Píst a pružina	Stainless steel High corrosion resistance / Nerezová ocel s vysokou odolností vůči korozi	
Fluid temperature / *Teplota média*	35°C	
Ambient temperature / Teplota okolí	35°C	
Working fluids / Pracovní média	Water	
Electrical connect. / Elektrické kontakty	4,7 x 0,8 fast-on terminal	
Insulation class / *Třída izolace*	F	
Hydraulic connections / Hydraulické připojení	INLET / Vstup : Hose barb / Hadicový dřík	OUTLET Výstup : Hose Barb / Hadicový dřík nebo M10x1
Mounting position / Montážní pozice	any /libovolná	

SPECIFICATIONS / SPECIFIKACE

MODEL	Voltages/ Napájení	ON/OFF	Class	Coil Power Watt	Schválení
NME	230V-240V ~ 50 Hz	ED 100%	F	16	VDE
	220V ~ 60 Hz	ED 100%	F	16	-
	120V~ 60 Hz	ED 100%	F	16	UL
	100V~ 50-60 Hz	ED 100%	F	16	-
	24V ~ 50-60 Hz	ED 100%	F	16	-
NMEP	230-240V ~ 50Hz	ED 100%	F	16	VDE
	120V ~ 60Hz	ED 100%	F	13	UL

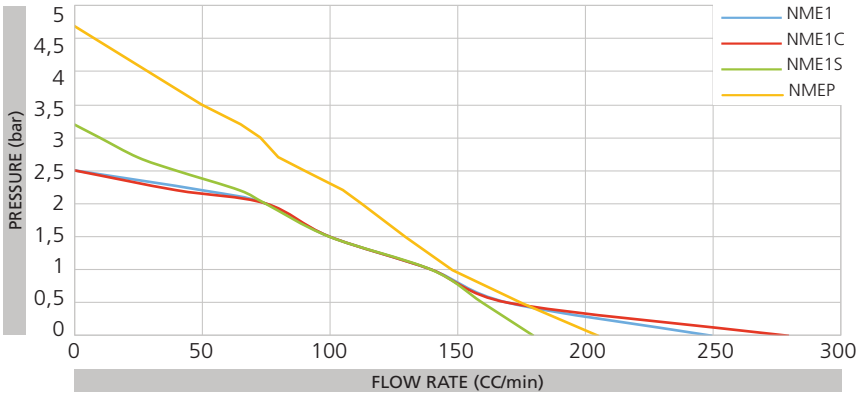

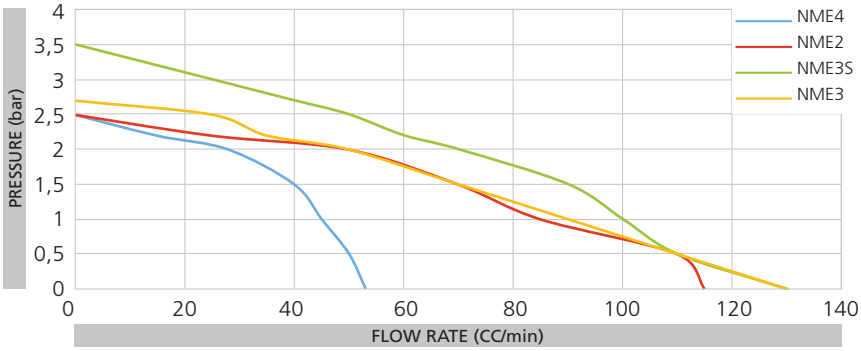

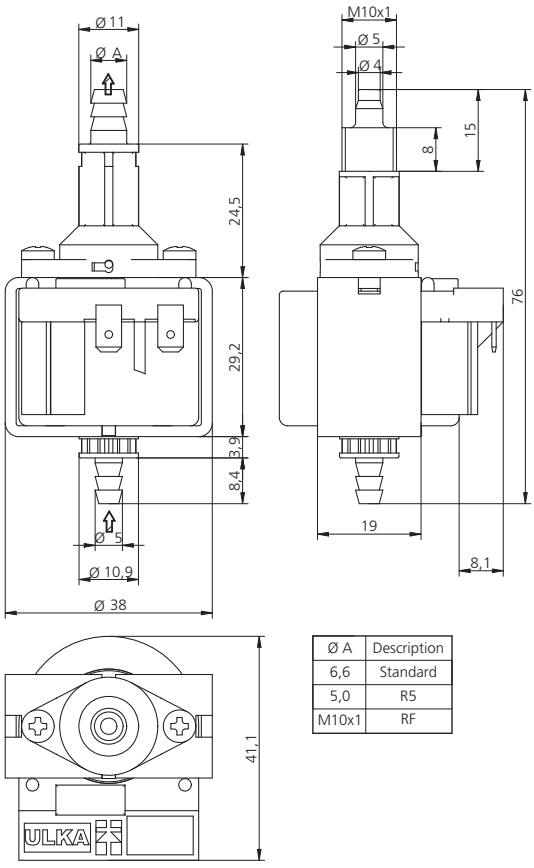

Ø A	Description
6,6	Standard
5,0	R5
M10x1	RF